1

2

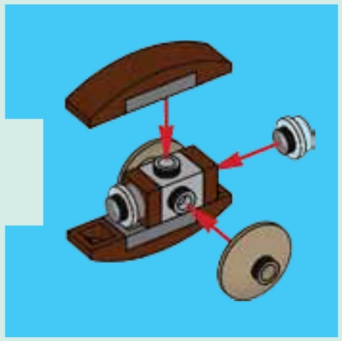

3

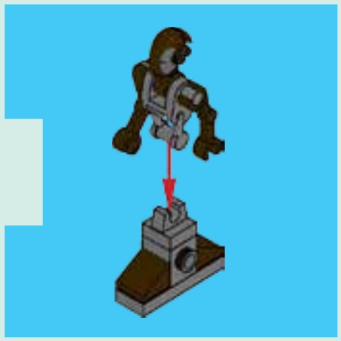

4

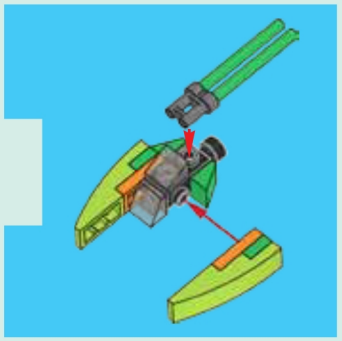

5

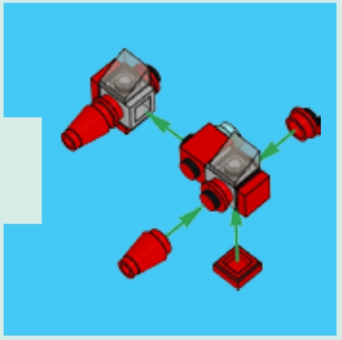

6

7

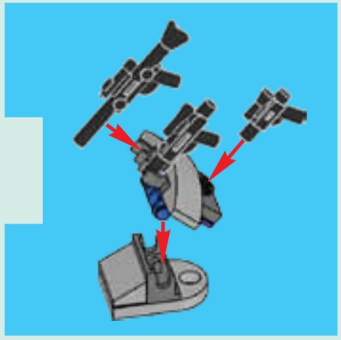

8

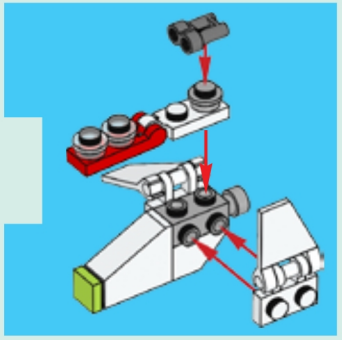

9

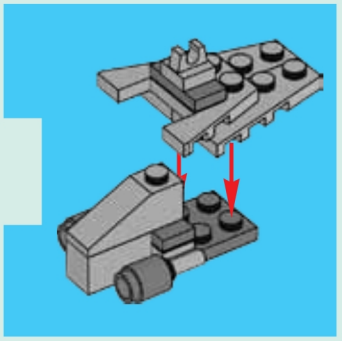

10

11

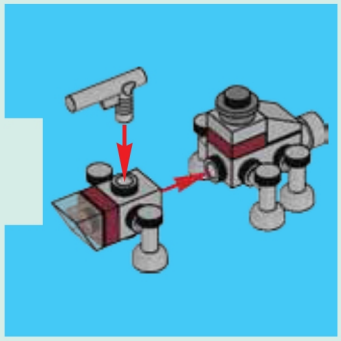

12

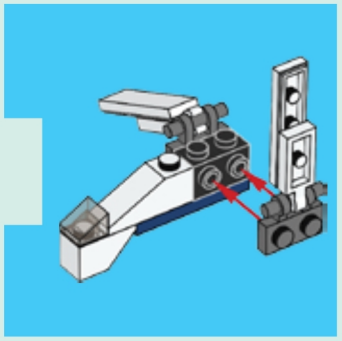

13

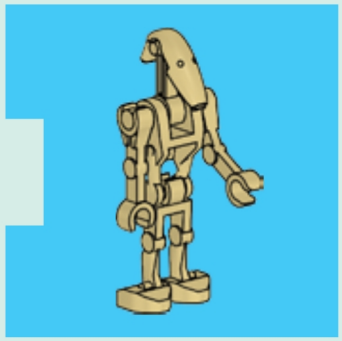

14

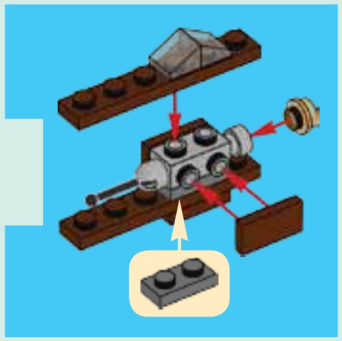

15

16

17

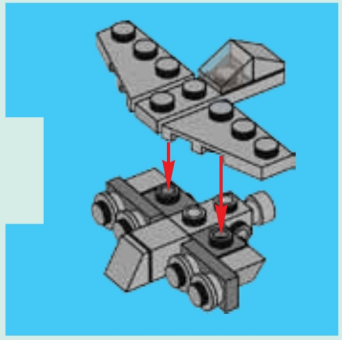

18

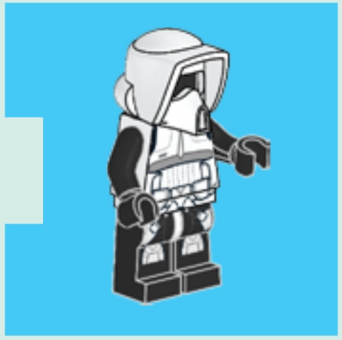

19

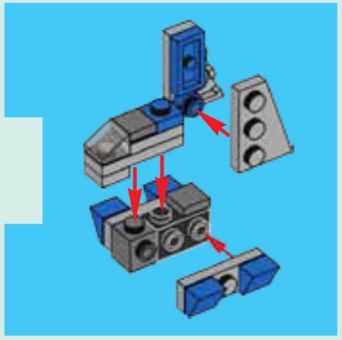

20

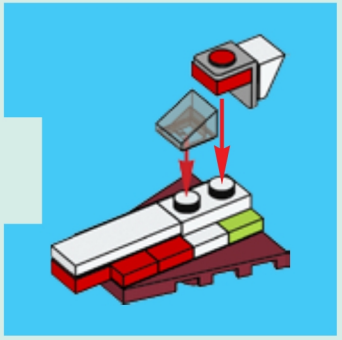

21

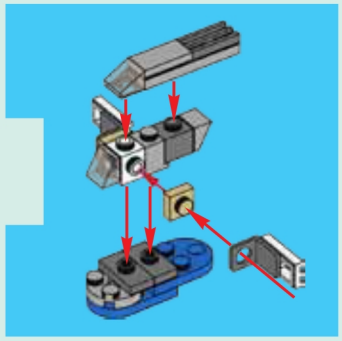

22

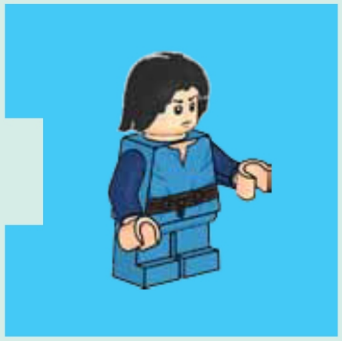

23

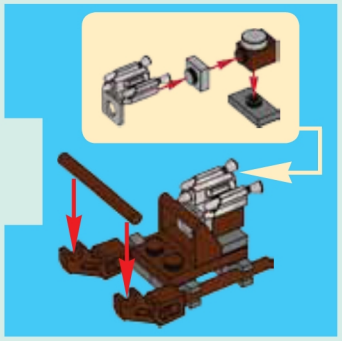

24